GROVE	FAHRERHAUSKIPPANLAGE DRIVERS CAB TIPPING SYSTEM	BILDTAFEL PICTORIAL DISPLAY			GMK 4080 BE 750 G 231
		04.05	3108296-ETL #	1/1	

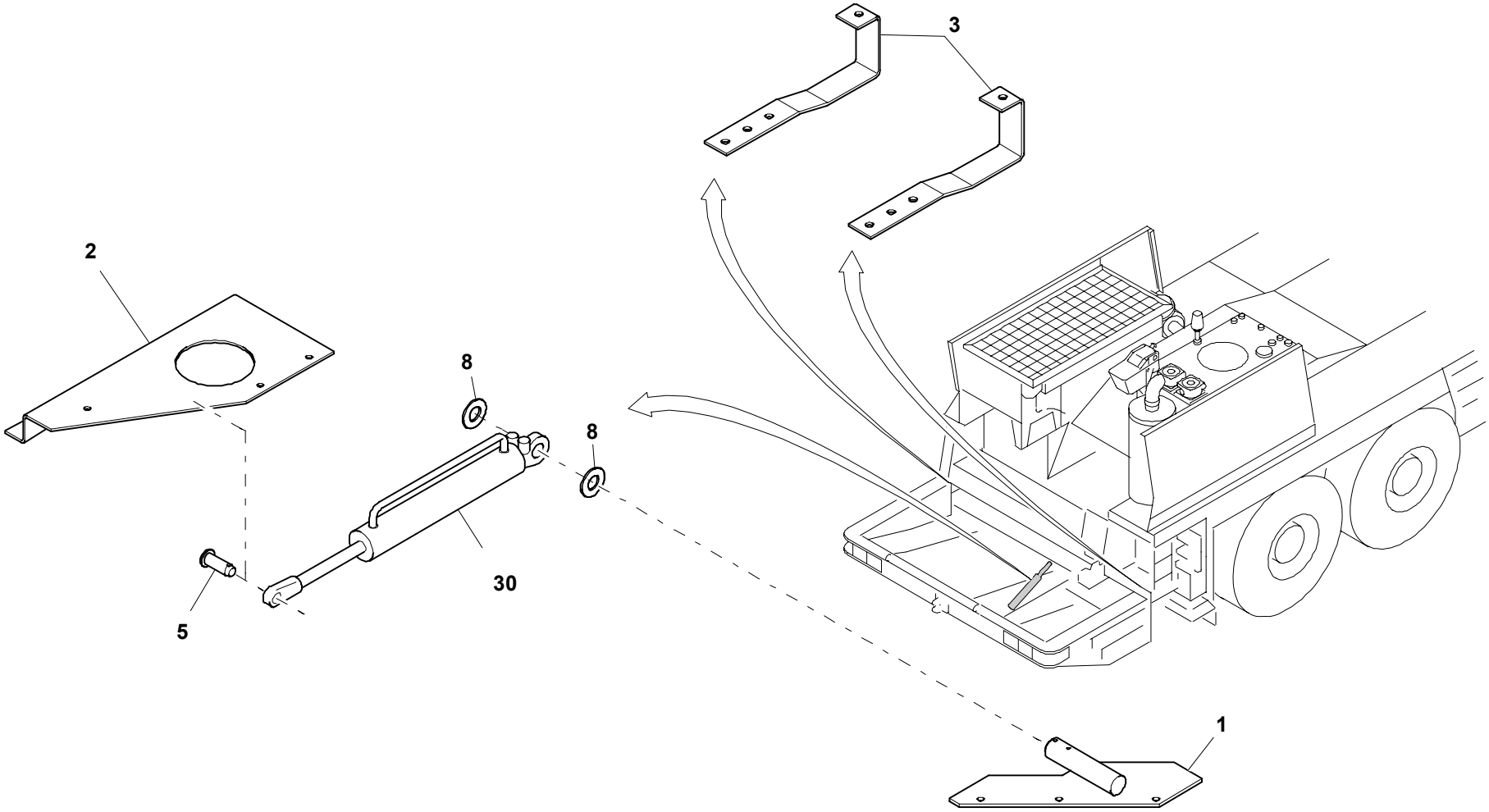

3108296-0-BL01-0405-4075